Combo Slim Tapwing 3420

ARTNR: 28543

SKÅPSTORLEK	600 mm
YTTERMÅTT	585x500 mm
MATERIAL	Slät rostfri plåt
LÅDMÅTT	340x400x190 mm Radie: 10 mm
LÅDMÅTT	195x400x190 mm Radie: 10 mm
LEVERERAS MED	Korgventil, vattenlås
MONTERING	Undermontage Planmontage Insvetsning Slimtop

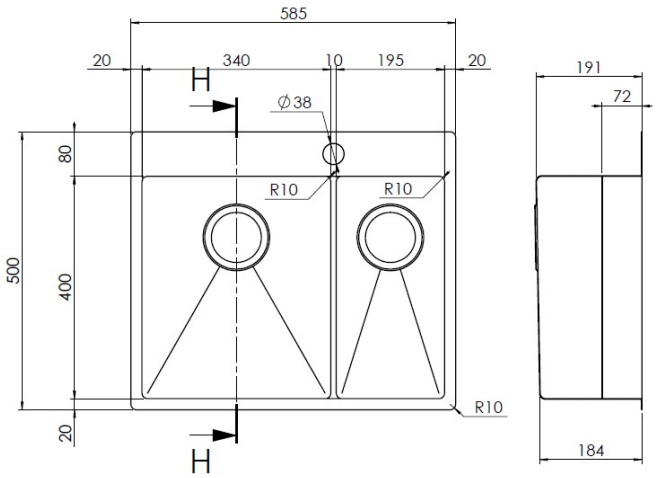

decosteel
Södra Ekeryd 115
314 93 Hyltebruk

Tel. +46 345 40640
Fax. +46 345 40649
info@decosteel.se

Utskriftsdatum:
2020-05-06